Kari 1

Puinen yleistuoli käsinojilla

Design — Kari Asikainen

Kari 1 on muotopuristettu klassikkopuutuoli vuodelta 1969. Pinoutuvassa ja selkeälinjaisessa tuolissa on mukava istua. Eri istuinkorkeuksien ja irrotettavan istuinverhoilun ansiosta Kari 1 sopii erityisen hyvin hoivakohteisiin. Rivikytkentä laajentaa tuolin käyttömahdollisuuksia mös sali- ja odotustiloihin.

Martela

MATERIAALIKUVAUS:

Puuosat: koivu tai petsattu koivu
Vaihtoehdot: verhoilematon tai verhoiltu

TUOTEKOODI:

K1

LISÄVARUSTEET:

Irrotettava istuinverhoilu, korotettu jalusta (0-7 cm), huopanastat, rivikytkentä, tuolivaunu.

KANGASMENEKKI:

Istuin 2 kpl / 0,7 m
Selkä 2 kpl / 0,35 m

PINOTTAVUUS:

Tuolivaunussa max 12 kpl
Lattialla max 3 kpl

Martela

Mittapiirros:

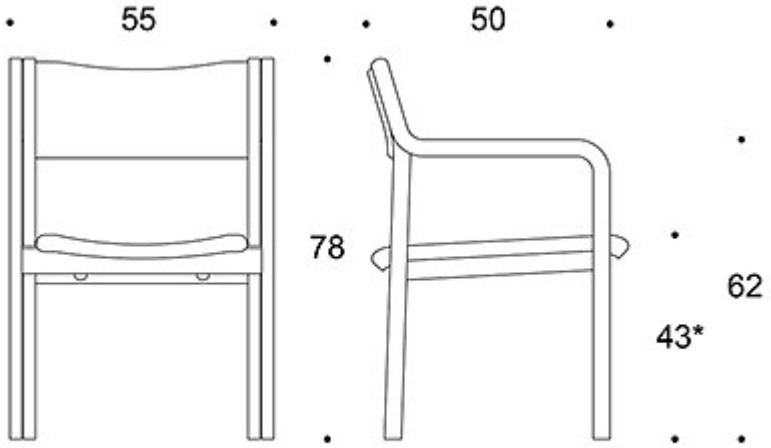

* liukunastat & verhoilu lisäävät korkeutta n.10mm
with glides and upholstery, the height is ~10mm higher